Systèmes d'alimentation Graco®

Systèmes d'alimentation pour mastics et colles équipés de la technologie NXT™

PROVEN QUALITY. LEADING TECHNOLOGY.

Systèmes d'alimentation Graco équipés de la technologie NXT

Découvrez la toute nouvelle génération de systèmes d'alimentation

Les systèmes d'alimentation Graco distribuent de manière fiable des mastics, des colles et autres produits de viscosité moyenne à élevée à partir de seaux ou de fûts vers des ensembles de dosages ou de distributions. Dotés de caractéristiques innovantes et conçus avec des technologies de pointe applicables aux pompes et aux moteurs pneumatiques, les systèmes d'alimentation Graco vous permettront d'améliorer la capacité de production de vos installations.

Controle d'un ensemble tandem

- Améliore la productivité en exploitant deux systèmes d'alimentation en tandem

Facile à entretenir

- Construction simple et optimisée pour réduire les temps d'intervention de maintenance

Moteur pneumatique NXT

La toute nouvelle génération de moteurs pneumatiques Graco

- Longévité et durabilité
- Commande modulaire de la vanne d'air anti-blocage

Commande DataTrak™

- Suivi de la consommation de produits et du débit
- Commande anti-emballement de la pompe

Commandes pneumatiques intégrées

- Emplacement pratique - facile à visualiser et à utiliser

Pompe Check-Mate® ou Dura-Flo™

- Sa conception sous forme de cartouche facilite le remplacement des garnitures

Construction sur platine

- Réduction des pertes de produit et du gaspillage
- Outre leur solidité, les joints en plat monobloc sont faciles à remplacer

Fût intégré Soupape d'air

- Réduction des temps d'arrêt grâce aux changements rapides et faciles des fûts

Système d'alimentation Graco D60

Conçu pour réduire les coûts d'achat

Fonctions visant à réduire les coûts de possession :

- Les revêtements et joints MaxLife® optionnels triplent la durée de vie de la pompe standard
- Le moteur pneumatique NXT dure dix fois plus longtemps que son prédécesseur
- La présence de pièces communes aux élévateurs et aux moteurs pneumatiques garantit de faibles coûts d'achat, y compris lorsque plusieurs configurations sont utilisées au sein d'une même installation
- La présence de systèmes électriques en tandem réduit les temps d'arrêt, grâce à des systèmes de gestion et de contrôle perfectionnés

Des fonctionnalités qui simplifient l'utilisation des systèmes d'alimentation Graco :

- Pose rapide du seau ou du fût
- Les commandes pneumatiques intégrées sont faciles à visualiser et à utiliser
- Interface utilisateur intuitive
- Les joints racleurs peuvent être remplacés en quelques secondes
- Les garnitures de raccord rapide, de l'anneau de levage et de la cartouche de la pompe permettent d'entretenir la pompe sans avoir à la détacher de l'élévateur
- Des capteurs optionnels et une tour avec lumière informent l'opérateur sur la nécessité de remplacer le fût
- Le contrôle du filtre tandem électrique en option et de la décompression électrique permet de surveiller le système tandem de manière optimale

Réduction de la maintenance et simplification des opérations

Conçus et construits avec des pièces de haute qualité, les systèmes d'alimentation Graco permettent de réduire la maintenance et d'augmenter la durabilité du fonctionnement et la fiabilité de l'équipement.

Une gamme complète de systèmes d'alimentation Graco

L20c

Piston élévateur léger, monté sur chariot. Pour l'alimentation petit volume de produits de viscosité faible qui ne nécessitent pas de pression supplémentaire.
Les commandes pneumatiques élèvent la pompe, la pesanteur force le plateau suiveur vers le bas. Chariot facile à déplacer pour plus de mobilité. Idéal pour les sites de construction.

S20

Pour les applications internes à faible volume de produits de viscosité moyenne à élevée. Peut être utilisé comme ensemble d'alimentation dans les systèmes plus complexes.

S20c

Offre les mêmes caractéristiques et avantages que le modèle S20, mais est équipé d'un chariot pour plus de mobilité.

D60

Pour les produits de viscosité moyenne à élevée. Fournit davantage de force sur la plateau suiveur et de capacité pour des seaux plus grands que le modèle S20.

D200

Pour les applications internes, à grand volume, de produits de viscosité moyenne à élevée.

D200s

Pour les applications à grand volume, de produits à viscosité élevée. Les colonnes plus larges, de 6,5 pouces, exercent une plus grande force sur la plateau suiveur pour les produits difficiles à pomper.

Une gamme complète de systèmes d'alimentation

Caractéristiques techniques

MODÈLES	L20C	S20	S20C
Platines	**20 L** (5 gal) **Joints racleurs** polyuréthane, PTFE, nitrile	**20L** (5 gal) **Joints racleurs** polyuréthane, PTFE, nitrile	**20L** (5 gal) **Joints racleurs** polyuréthane, PTFE, nitrile
Pompes Check-Mate	C5 / C11 / C20 / C38 / C61	C5 / C11 / C20 / C23 / C36 C38 / C40 / C61 / C63	C5 / C11 / C20 / C23 / C36 C38 / C40 / C61 / C63
Pompes dura-Flo	Non disponible	Non disponible	Non disponible
Contrôle DataTrak	Non disponible	Non disponible	Non disponible
Affichage tandem	Non disponible	Pneumatique	Non disponible
Manuel de fonctionnement	313526	313526	313526
Manuel de fonctionnement Tandem	Non disponible	313528	Non disponible
Manuel de réparation	313527	313527	313527
Manuel de réparation Tandem	Non disponible	313529	Non disponible

Caractéristiques techniques

MODÈLES	D60 et D60i			D200 et D200i					D200s and D200si	
Platines	**20 L** (5 gal) **Joints racleurs** polyuréthane, PTFE, nitrile	**30L** (7 gal) **Joints racleurs** polyuréthane, PTFE, nitrile	**60 L** (16 gal) **Joints racleurs** polyuréthane, PTFE, nitrile	**20L** (5 gal) **Joints racleurs** poly-uréthane, PTFE, nitrile	**30 L** (7 gal) **Joints racleurs** poly-uréthane, PTFE, nitrile	**60 L** (16 gal) **Joints racleurs** poly-uréthane, PTFE, nitrile	**114 L** (30 gal) **Joints racleurs** poly-uréthane, PTFE, nitrile	**200 L** (55 gal) **Joints racleurs** poly-uréthane, PTFE, nitrile	**30L** (5 gal) **Joints racleurs** polyuréthane, PTFE, nitrile	**20 L** (5 gal) **Wiper Seals** Polyurethane, PTFE, nitrile
Pompes Check-Mate	C23 C29 C36 C40 C55 C63 C68	C23 C29 C36 C40 C55 C63 C68	C23 C29 C36 C40 C55 C63 C68	C5 C11 C20 C23 C29 C36 C38 C40 C55 C61 C63 C68	C5 C11 C20 C23 C29 C36 C38 C40 C55 C61 C63 C68	C5 C11 C20 C23 C29 C36 C38 C40 C55 C61 C63 C68	C5 C11 C20 C23 C29 C36 C38 C40 C55 C61 C63 C68	C5 C11 C20 C23 C29 C36 C38 C40 C55 C61 C63 C68	C23 C29 C36 C40 C55 C63 C68	C23 C29 C36 C40 C55 C63 C68 C82 C14 C26 C39
Pompes dura-Flo	D30 D31 D46 D57	D30 D57			D30 D57		D31 D46	D12 D15 D22 D30 D31 D32 D40 D45 D46 D57		D34 D44 D67
Contrôle DataTrak	Disponible			Disponible					Disponible	
Affichage tandem	Disponible			Disponible					Disponible	
Manuel de fonct.	313526			313526					313526	
Fonct. Man. Tandem	313528			313528					313528	
Manuel de réparation	313527			313527					313527	
Rép. Man. Tandem	313529			313529					313529	

Les commandes évoluées donnent le ton

Commandes évoluées, intuitives

Les commandes électroniques des systèmes d'alimentation Graco vous aident à surveiller et contrôler les facteurs critiques au moyen d'une interface facile à utiliser.

Module d'affichage Tandem. Efficacité et contrôle accrus.

Le module d'affichage Tandem vous permet de configurer vos systèmes d'alimentation pour un fonctionnement en tandem afin d'améliorer la productivité et le temps d'utilisation.

- La gestion automatique d'inversion permet d'éliminer les temps d'arrêt - vous obtenez le double du volume de produit, avant de devoir changer les fûts ou les seaux
- L'interface utilisateur facile à utiliser permet à l'opérateur de garder le contrôle total
- Un seul module d'affichage Tandem nécessaire pour deux systèmes

Contrôle DataTrak. Plus de contrôle que jamais.

Les systèmes d'alimentation Graco sont disponibles avec DataTrak, un système de contrôle électronique « intelligent » intégré.
Le système de contrôle DataTrak permet de :

- Surveiller et afficher le niveau d'utilisation du produit et le débit volumique, en indiquant la quantité de produit restante dans le fût
- Assurer le diagnostic de la pompe en indiquant le moment de procéder à une maintenance de routine.
- Fournir une protection anti-emballement de la pompe en surveillant la vitesse de la pompe et en effectuant automatiquement l'arrêt de cette dernière

Module de contrôle produit

L'affichage utilisateur et le module de contrôle produit de Graco vous permettent de surveiller et de contrôler les données critiques du processus y compris :

- Contrôle électronique de la décompression et de la remise en circulation
- Suivi et surveillance de la pression au niveau du filtre afin de prévenir tout risque de rupture ou de colmatage

Commandes pneumatiques intégrées

- Construction modulaire
- Emplacement pratique, facile à utiliser
- La fonction de purge par un simple geste facilite le remplacement du fût
- Verrouillage bi-manuel en option

Options plateau et racleur

Une approche modulaire pour plus de souplesse

Les plateaux Graco sont conçues avec une approche modulaire. Vous pouvez facilement interchanger les composants du plateau si vous avez besoin de changer de taille de seau ou de produit. Choisissez un joint racleur plat simple ou double pour les tailles de seaux de 20, 30 ou 60 litres ou un joint racleur torique pour les fûts de 200 litres.

Plateau avec joint racleur plat simple

Plateau avec joint racleur plat double

Références de commande de platine

Plateau assemblé (racleur simple)

257727	20 l (5-gal) Nitrile
257728	20 l (5-gal) Polyuréthane
257729	20 l (5-gal) PTFE
257732	30 l (7-gal) Nitrile
257733	30 l (7-gal) Polyuréthane
257734	30 l (7-gal) PTFE
257737	60 l (16-gal) Nitrile
257740	60 l (16-gal) Polyuréthane
257738	60 l (16-gal) PTFE

Plateau assemblé (racleur double)

257730	20 l (5-gal) Nitrile
257731	20 l (5-gal) Polyuréthane
257735	30 l (7-gal) Nitrile
257736	30 l (7-gal) Polyuréthane
257739	60 l (16-gal) Nitrile
257741	60 l (16-gal) Polyuréthane
255661	114 l (30-gal) EPDM
255664	200 l (55-gal) Néoprène
255663	200 l (55-gal) EPDM
255662	200 l (55-gal) EPDM Plateau avec un revêtement PTFE

Kits de remplacement (racleur simple)

257639	20 l (5-gal) Nitrile
257640	20 l (5-gal) Polyuréthane
257641	20 l (5-gal) PTFE
257644	30 l (7-gal) Nitrile
257645	30 l (7-gal) Polyuréthane
257646	30 l (7-gal) PTFE
257649	60 l (16-gal) Nitrile
257650	60 l (16-gal) Polyuréthane
257651	60 l (16-gal) PTFE

Kits de remplacement (racleur double)

257642	20 l (5-gal) Nitrile
257643	20 l (5-gal) Polyuréthane
257647	30 l (7-gal) Nitrile
257648	30 l (7-gal) Polyuréthane
257652	60 l (16-gal) Nitrile
257653	60 l (16-gal) Polyuréthane
255654	114 l (30-gal) EPDM
255652	200 l (55-gal) Neoprene
255653	200 l (55-gal) EPDM
255653	200 l (55-gal) EPDM Plateau avec un revêtement PTFE

Systèmes d'alimentation Graco équipés de la technologie NXT

Moteur pneumatique NXT – la toute nouvelle génération de moteurs pneumatiques Graco

Le moteur pneumatique NXT assure une durabilité à long terme.
En fait, le moteur pneumatique NXT s'est avéré durer 10 fois plus longtemps que son prédécesseur, le Graco King®.

- Faible consommation d'air pour une efficacité accrue
- L'accès à la soupape depuis l'extérieur facilite l'entretien et le remplacement en cours de fonctionnement pour réduire les temps d'arrêt
- Le collecteur d'échappement breveté réduit l'émission de bruits et la formation de givre jusqu'à 50 % plus silencieux que les modèles précédents

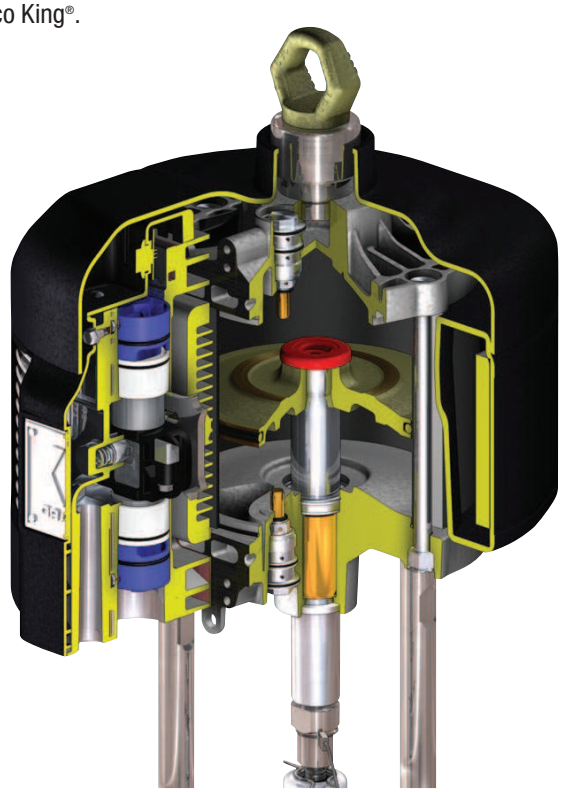

Nouveaux moteurs pneumatiques NXT plus petits

La gamme Graco de pistons plus petits, dont les modèles L20c, S20 et S20c, est disponible avec des diamètres inférieurs.

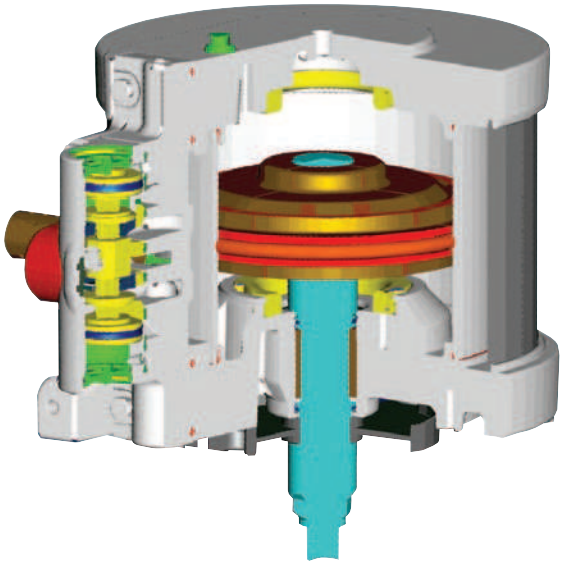

Technologie NXT : Meilleure finition grâce au nombre limité de pulsations

La technologie intégrée au moteur pneumatique NXT garantit un changement rapide et sans à-coups afin d'obtenir un résultat plus homogène et de réduire les temps d'arrêt.

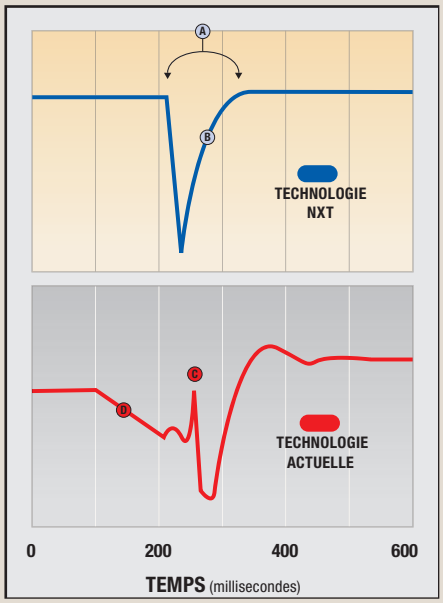

- A Inversion en moins de 1/15 de seconde !
- B Inversion rapide et réduction du nombre de pulsations
- C Pic de pression au changement
- D Durée de changement supérieure engendrant des pulsations

Technologie de réduction des niveaux sonores

En fonctionnement, le silencieux moteur pneumatique NXT émet un niveau sonore d'environ 87 décibels, alors que d'autres moteurs comparables émettent un niveau sonore pouvant aller jusqu'à 103 dB(A).

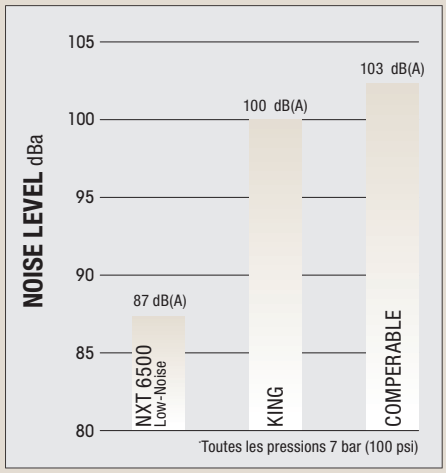

Choix du bon système d'alimentation Graco

Comment choisir la pompe adaptée au produit

Utilisez les tableaux suivants pour sélectionner la pompe adaptée au produit appliqué

1) Sélectionnez la pression de sortie nécessaire
2) Sélectionnez le débit
3) Choisissez un système d'alimentation Graco en vous reportant aux points d'intersection ci-dessous

Pompes CheckMate - (viscosité moyenne à élevée)

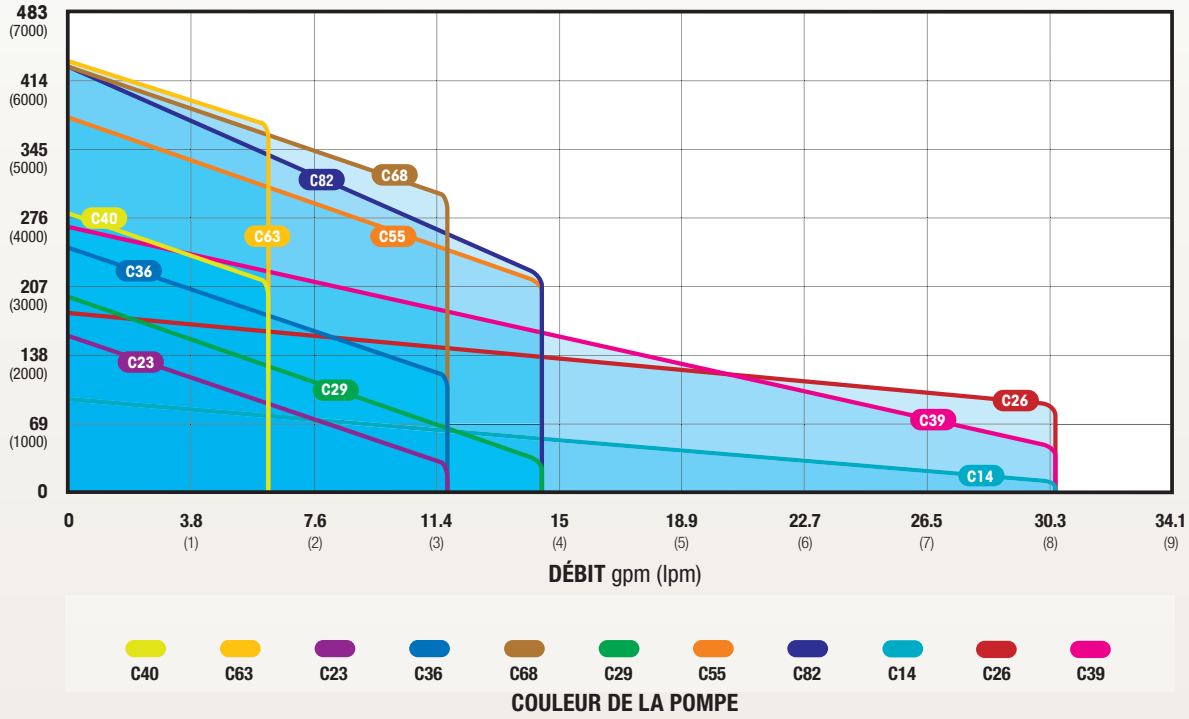

Pompes Dura-Flo - (viscosité faible à moyenne)

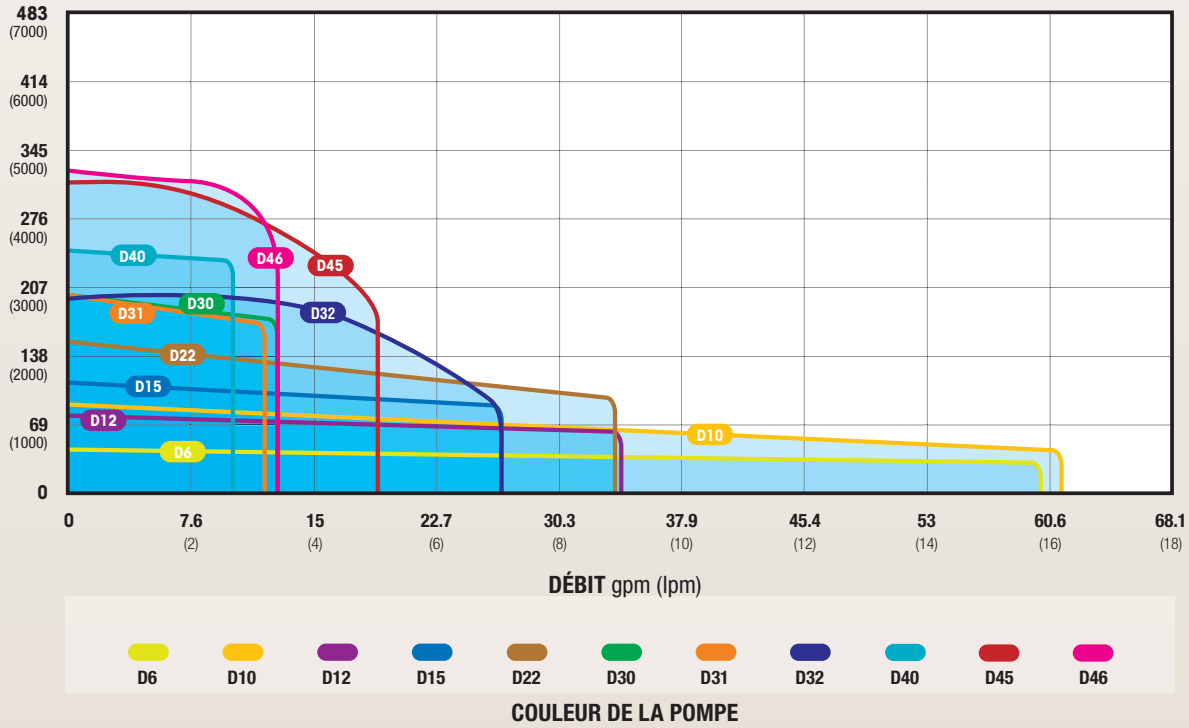

Fiable. Facile à utiliser. Facile à entretenir.

Pompe Check-Mate - pour les produits de viscosité moyenne à élevée

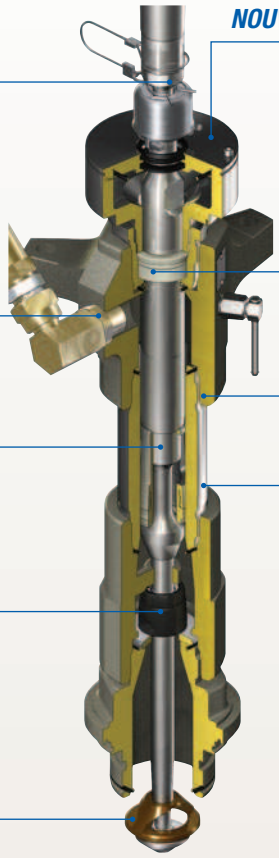

NOUVEAU Raccord Xtreme

- Le raccord rapide permet l'entretien aisé

Raccord de sortie remplaçable

- Réduit les frais de réparation

Clapet de piston avec joint de piston flottant

- Équilibrage de pression maximale pour une plage étendue de viscosités

Siège remplaçable

- Coûts d'entretien réduits

Plaque d'amorçage mobile

- Fournit un débit uniforme

NOUVEAU Coupelle de presse-étoupe intégrée en option

- Empêche la contamination des joints et la remise en circulation
- Réduit les interventions d'entretien et prolonge la durée de vie du joint

NOUVEAU Garnitures de presse-étoupe en cartouche

- Facilite l'entretien sans avoir à le détacher de l'élévateur

Sortie et entrée moulées

- Amélioration structurelle de l'ensemble

Revêtements des pièces rigides

- La présence de revêtement standard hautement résistant sur les tiges et le cylindre optimise la résistance à l'usure
- NOUVEAU : Le revêtement optionnel MaxLife triple la durée de vie de la pompe standard

Pompe Dura-Flo - pour les produits de viscosité faible à moyenne

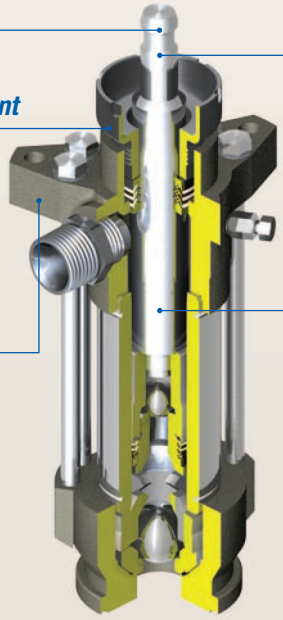

Raccord rapide

Réduit le temps de maintenance

Coupelle de presse-étoupe réglable manuellement

Prolonge la vie des garnitures lors du serrage de l'écrou

Garnitures à cartouche

La cartouche facilement détachable maintient les garnitures et permet les réparations rapides

Tige en acier chromé inoxydable

Rallonge de trois fois la durée de vie des tiges SST chromées

Piston pour grand volume

Améliore le débit pour les revêtements à viscosité plus élevée

Configurateurs et spécifications des pompes

Utilisez le système de numérotation de Graco

Le système de numérotation de Graco vous permet de simplifier la procédure de commande. Il vous suffit de consulter les diagrammes suivants pour sélectionner les pièces dont vous avez besoin. Votre commande sera préparée avec facilité et précision en un rien de temps.

Pompes Check-Mate

P 68 L C S

Identifiant du produit
P = Pompes Check-Mate

Rapport de pompage

05 = 5:1 / moteur 200cc / bas de pompe 60cc	38 = 38:1 / moteur 1200cc / bas de pompe 60cc
11 = 11:1 / moteur 400cc / bas de pompe 60cc	39 = 39:1 / Premier / bas de pompe 500cc
14 = 14:1 / moteur 3400cc / bas de pompe 500cc	40 = 40:1 / moteur 2200cc / bas de pompe 100cc
20 = 20:1 / moteur 700cc / bas de pompe 60cc	55 = 55:1 / moteur 6500cc / bas de pompe 250cc
23 = 23:1 / moteur 2200cc / bas de pompe 200cc	61 = 61:1 / moteur 1800cc / bas de pompe 60cc
26 = 26:1 / moteur 6500cc / bas de pompe 500cc	63 = 63:1 / moteur 3400cc / bas de pompe 100cc
29 = 29:1 / moteur 3400cc / bas de pompe 250cc	68 = 68:1 / moteur 6500cc / bas de pompe 200cc
36 = 36:1 / moteur 3400cc / bas de pompe 200cc	82 = 82:1 / Premier / bas de pompe 250cc

Motor/Data Trak
L = Niveau sonore faible / Sans Data Trak
R = Niveau sonore faible / Avec Data Trak
S = Capteurs intégrés

Matériel du bas de pompe
C = Acier au carbone
S = Acier inoxydable

Durée de vie
M = MaxLife
S = Hautement résistant

Pompes Dura-Flo

P 67 L C S

Identifiant du produit
P = Pompes Dura-Flo

Rapport de pompage

06 = 6:1 / moteur 200cc / bas de pompe 60cc	32 = 32:1 / moteur 6500cc / bas de pompe 430cc
10 = 10:1 / moteur 400cc / bas de pompe 60cc	34 = 34:1 / Premier / bas de pompe 580cc
12 = 12:1 / moteur 3400cc / bas de pompe 500cc	41 = 41:1 / moteur 3400cc / bas de pompe 180cc
15 = 15:1 / moteur 700cc / bas de pompe 60cc	44 = 44:1 / Premier / bas de pompe 430cc
21 = 21:1 / moteur 2200cc / bas de pompe 200cc	45 = 45:1 / moteur 6500cc / bas de pompe 290cc
22 = 22:1 / moteur 6500cc / bas de pompe 500cc	46 = 46:1 / moteur 3400cc / bas de pompe 145cc
30 = 30:1 / moteur 3400cc / bas de pompe 250cc	57 = 57:1 / moteur 6500cc / bas de pompe 220cc
31 = 31:1 / moteur 3400cc / bas de pompe 200cc	67 = 67:1 / Premier / bas de pompe 290cc

Motor/Data Trak
H = Haut Niveau, Capteurs intégrés
L = Niveau sonore faible
C = Niveau sonore faible/avec Data Trak à distance

Matériel du bas de pompe
C = Acier au carbone
S = Acier inoxydable

Durée de vie
M = MaxLife
S = Hautement résistant

Pompes Check-Mate et Dura-Flo

Toutes les pompes Check-Mate et Dura-Flo sont pourvues de joints en polyéthylène à poids moléculaire élevé (UHMWPE) et en PTFE ou en cuir. Pour les uréthanes et certaines silicones, un kit optionnel de garnitures entièrement PTFE est disponible.

Bas de pompe Check-Mate

Pompe	LPM @60 CPM	Pompe Rapport	Moteur pneu-matique	BAR	CS	SST
C5	3,8	5:1 60cc	NXT200	34	Oui	Oui
C11	3,8	11:1 60cc	NXT400	75	Oui	Oui
C20	3,8	20:1 60cc	NXT700	140	Oui	Oui
C38	3,8	38:1 60cc	NXT1200	260	Oui	Oui
C61	3,8	61:1 60cc	NXT1800	420	Oui	Oui
C40	6,4	40:1 100cc	NXT2200	280	Oui	Non
C63	6,4	63:1 100cc	NXT3400	435	Oui	Non
C23	11,3	23:1 200cc	NXT2200	160	Oui	Oui
C36	11,3	36:1 200cc	NXT3400	250	Oui	Oui
C68	11,3	68:1 200cc	NXT6500	425	Oui	Oui
C29	14,3	29:1 250cc	NXT3400	200	Oui	Oui
C55	14,3	55:1 250cc	NXT6500	380	Oui	Oui
C82	14,3	82:1 250cc	Premier	425	Oui	Oui
C14	30,2	14:1 500cc	NXT3400	100	Oui	Oui
C26	30,2	26:1 500cc	NXT6500	180	Oui	Oui
C39	30,2	39:1 500cc	Premier	270	Oui	Oui

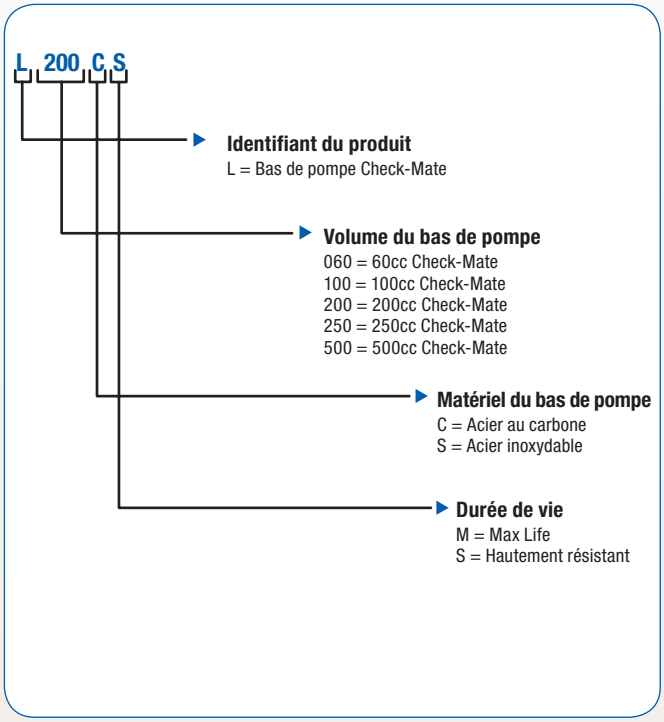

Bas de pompeDura-Flo

Pompe	LPM @60 CPM	Pompe Rapport	Moteur pneu-matique	BAR	CS	SST
D31	8,7	31:1 145cc	NXT2200	215	Oui	Non
D46	8,7	46:1 145cc	NXT3400	320	Oui	Non
D21	12,8	21:1 220cc	NXT2200	145	Oui	Oui
D30	12,8	30:1 220cc	NXT3400	210	Oui	Oui
D57	12,8	57:1 220cc	NXT6500	395	Oui	Oui
D67	18,1	67:1 290cc	Premier	460	Oui	Non
D15	26,1	15:1 430cc	NXT3400	105	Oui	Non
D32	26,1	32:1 430cc	NXT6500	220	Oui	Oui
D44	26,1	44:1 430cc	Premier	305	Oui	Oui
D12	34,8	12:1 580cc	NXT3400	82	Oui	Oui
D22	34,8	22:1 580cc	NXT6500	150	Oui	Oui
D34	34,8	34:1 580cc	Premier	235	Oui	Oui
D10	59,8	10:1 1000cc	NXT6500	70	Oui	Oui

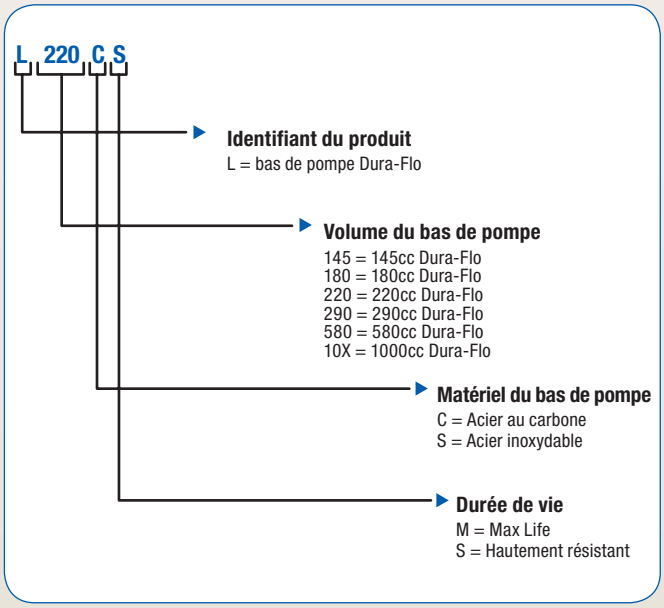

Choix du bon système d'alimentation Graco

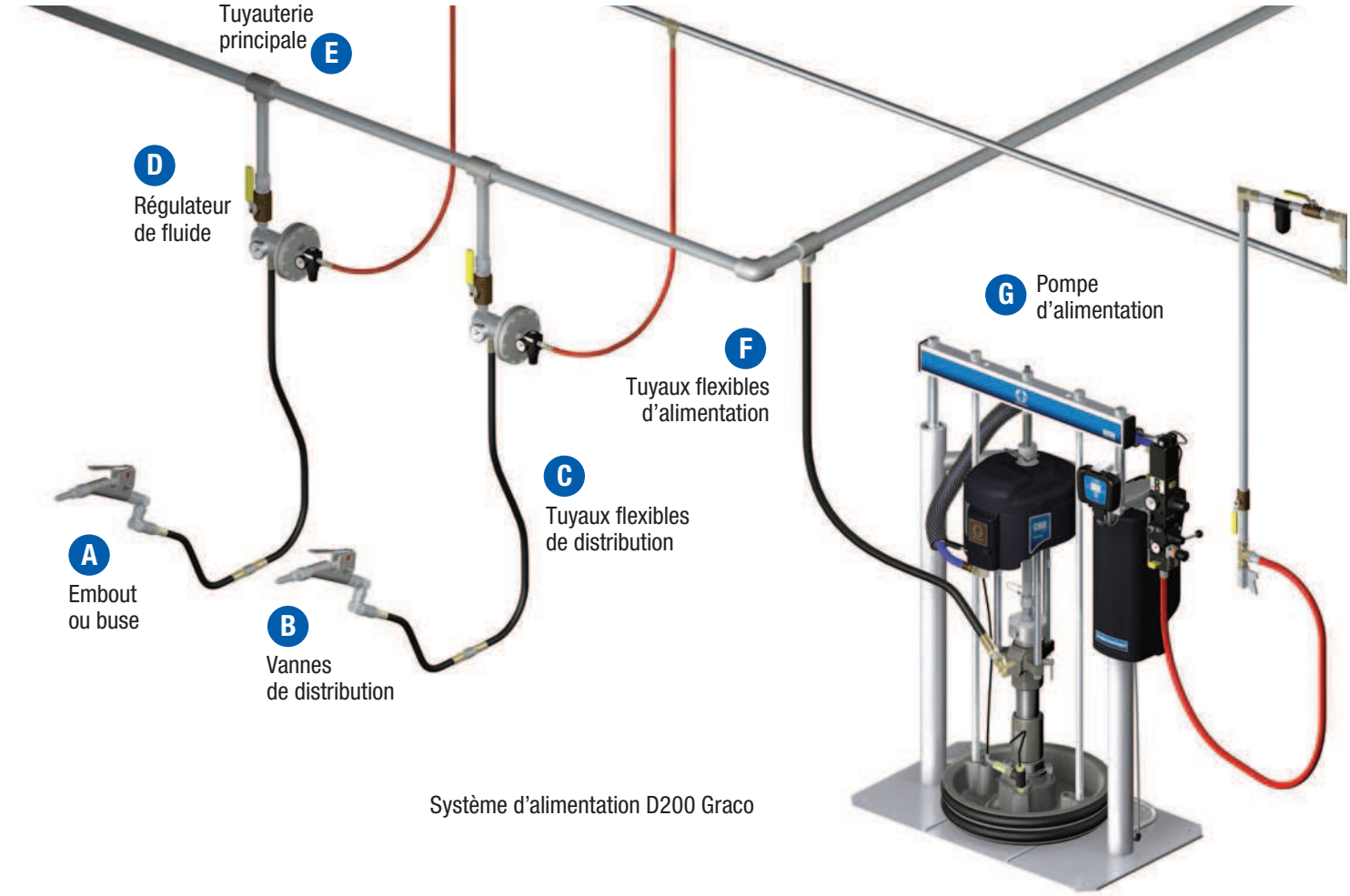

Autres facteurs à prendre en compte pour choisir un système d'alimentation

	A	B	C	D	E	F	G
Principaux composants	Embout ou buse	Vannes de distribution	Tuyaux flexibles de distribution	Régulateurs de fluide	Tuyauterie principale	Tuyaux flexibles d'alimentation	Pompes d'alimentation
Facteurs de sélection	Dimension, forme et type de jet de débit produit	• Utilisation - Manuelle - Automatique - Robot - Injection • Pression • Volume	• Viscosité • Volume • Longueur • Pression • Flexibilité • Compatibilité produits chimiques	• Viscosité • Pression • Volume • Compatibilité produits chimiques	• Volume • Pression • Emplacement • Piquages • Compatibilité produits chimiques	• Viscosité • Volume • Longueur • Pression • Compatibilité produits chimiques	• Taille du conteneur • Viscosité • Emplacement de la pompe • Compatibilité produits chimiques
Options d'équipement	• Embouts • Buses • Rallonges • Brosses	• Pistolet mécanique • Pistolet pneumatique • Embout - Extrusion - Pulvérisation - Longueur - Orifice	• Acier inoxydable • Tuyauterie, JIC • Tuyaux flexibles - PTFE - Buna - Nylon - Blocage de l'humidité	• Régulateur de mastic • Vanne de compensation de pression	• Acier • Acier inox • Tuyauterie • Tuyau souple • Tailles	• Acier inoxydable • Tuyauterie, JIC • Tuyaux flexibles - PTFE - Buna - Nylon - Blocage de l'humidité	• Piston d'amorçage • Double bille • Montage de l'élévateur • Joints racleurs simples ou doubles • Options fût vide • Coffret de gestion automatique d'inversion de fûts

Références de commande

Accessoires

Accessoires courants

C59518	Kit de clapet anti-retour sur sortie de pompe (comprend un coude, le clapet AR et le raccord)
222780	Support au sol
C59547	Filtre haute pression (comprend un filtre 415 bar (6000 psi) maille 30 et deux manomètres)
C07063	Vanne à bille - 3/4-in npt, 310 Bar (4500 psi)
C07048	Vanne à bille - 1/2-in npt, 400 Bar (5800 psi)
223689	Protection en plastique - 20L (lot de 10)
222792	Protection en plastique - 200L (lot de 10)

Kits anti-retour sur sortie

257377	Utilisé sur les pompes en acier inoxydable Check-Mate 60 et 100
255452	Utilisé sur les pompes en acier au carbone Check-Mate 100
255453	Utilisé sur les pompes en acier au carbone Check-Mate 200 et 250
255454	Utilisé sur les pompes en acier inoxydable Check-Mate 200 et 250
255455	Utilisé sur les pompes en acier au carbone Check-Mate 500
255456	Utilisé sur les pompes en acier inoxydable Check-Mate 500

Accessoires série D200

255477	Kit d'arrêt fût
255627	Kit rouleau fût
C32463	Cavaliers de blocage (D200s uniquement)
918395	Serre-fûts de type lourd (D200s uniquement)
918397	Kit de coquilles serre-fûts (D200s uniquement)
255469	Kit capteur basse pression/niveau bas
255675	Kit de gestion automatique d'inversion pneumatique - élévateur de 3 pouces
255676	Kit de gestion automatique d'inversion pneumatique - élévateur de 6,5 pouces
255691	Couvercle de plateau 200L (55 gal)
255703	Kit de remise en circulation avec coupelle presse-étoupes intégrée
255650	Commandes pneumatiques

Accessoires pour DataTrak et système Tandem électrique

257635	Kit DataTrak commandé à distance, VAC - S20
257636	Kit DataTrak commandé à distance, VDC - S20
255704	Kit DataTrak commandé à distance VAC - D200 et D60
255705	Kit DataTrak commandé à distance VAC - D200s
255757	Kit DataTrak commandé à distance VDC - D200 et D60
255758	Kit DataTrak commandé à distance VDC - D200s
255689	Kit capteurs de niveaux bas/vide - D200s
255706	Kit côté A Tandem VAC - D200 et D60
255708	Kit côté B Tandem - D200 et D60
255759	Kit côté A Tandem VDC - D200 et D60
255760	Kit côté A Tandem VDC - D200s
255707	Kit côté A Tandem VAC - D200s
255709	Kit côté B Tandem - D200s
255675	Kit de gestion automatique d'inversion pneumatique - D200
255676	Kit de gestion automatique d'inversion pneumatique - D200s
257632	Kit de gestion automatique d'inversion pneumatique - D60
257633	Kit de gestion automatique d'inversion pneumatique - S20
255469	Kit capteurs de niveaux bas/vide - D200 et D60
257634	Kit capteurs de niveaux bas/vide - S20
255468	Kit de tour avec lumière Tandem
255467	Kit tour avec lumière DataTrak
255457	Kit de décompression Tandem
255458	Kit de décompression Tandem - Acier inoxydable
255415	Module DataTrak à distance
255336	Module d'affichage Tandem
257915	Module de contrôle produit avec logiciel d'élévateur Tandem
121226	Câble CAN (0,4 m)
121227	Câble CAN (0,6 m)
121228	Câble CAN (15 m)

Bas de pompe Check-Mate et Dura-Flo

Bas de pompe Check-Mate

			Kits de joints disponibles						
Pièce #	Matériau du bas de pompe	Revêtement	Coupelle de presse-étoupe	Presse-étoupe	Piston	Ad-mission	Complet	PTFE complet	Intégré
L060SS	Acier inoxydable	Hautement résistant	Aucun	255523	255533	256865	256866	Aucun	255559
L060SM	Acier inoxydable	MaxLife	255618	257558	255533	256868	256867	Aucun	255559
L060CS	Carbon Steel	Hautement résistant	Aucun	255523	255533	255539	255507	255507	255696
L060CM	Carbon Steel	MaxLife	255618	255524	255533	255540	255508	255692	255696
L100SS	Acier inoxydable	Hautement résistant	Aucun	255523	255533	256865	256866	Aucun	255559
L100SM	Acier inoxydable	MaxLife	255618	257558	255533	256868	256867	Aucun	255559
L100CS	Carbon Steel	Hautement résistant	Aucun	255523	255533	255539	255507	255692	255696
L100CM	Carbon Steel	MaxLife	255618	255524	255533	255540	255508	255692	255696
L200SS	Acier inoxydable	Hautement résistant	Aucun	255526	255535	255542	255511	255693	255700
L200SM	Acier inoxydable	MaxLife	255619	255527	255535	255623	255512	255693	255700
L200CS	Carbon Steel	Hautement résistant	Aucun	255525	255534	255541	255509	255693	255697
L200CM	Carbon Steel	MaxLife	255619	255527	255534	255622	255510	255693	255697
L250SS	Acier inoxydable	Hautement résistant	Aucun	255529	255537	255545	255515	255694	255701
L250SM	Acier inoxydable	Maxlife	255620	255530	255537	255546	255516	255694	255701
L250CS	Carbon Steel	Hautement résistant	Aucun	255528	255536	255543	255513	255694	255698
L250CM	Carbon Steel	Maxlife	255620	255530	255536	255544	255514	255694	255698
L500SS	Acier inoxydable	Hautement résistant	Aucun	255531	255538	255549	255519	255695	255702
L500SM	Acier inoxydable	Maxlife	255621	255532	255538	255550	255520	255695	255702
L500CS	Carbon Steel	Hautement résistant	Aucun	255531	255538	255547	255517	255695	255699
L500CM	Carbon Steel	Maxlife	255621	255532	255538	255548	255518	255695	255699

Bas de pompe Dura-Flo

Pièce #	Matériau du bas de pompe	Revête-ment	Kit de joints intégré
L145SS	Acier inoxydable	Hautement résistant	237609
L180SS	Acier inoxydable	Hautement résistant	237608
L220SS	Acier inoxydable	Hautement résistant	237710
L290SS	Acier inoxydable	Hautement résistant	237713
L430CS	Carbon Steel	Hautement résistant	222845
L430SS	Acier inoxydable	Hautement résistant	222845
L430SM	Acier inoxydable	MaxLife	253744
L580CS	Carbon Steel	Hautement résistant	222875
L580SS	Acier inoxydable	Hautement résistant	222875
L580SM	Acier inoxydable	MaxLife	253745